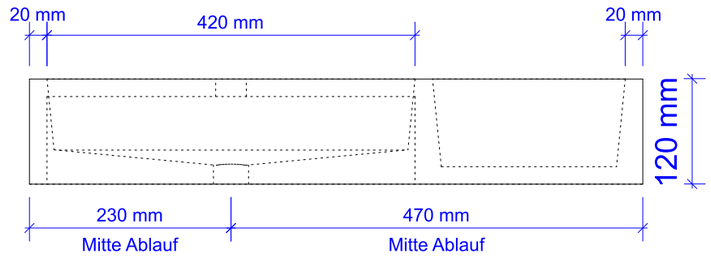

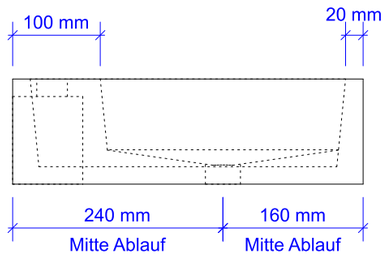

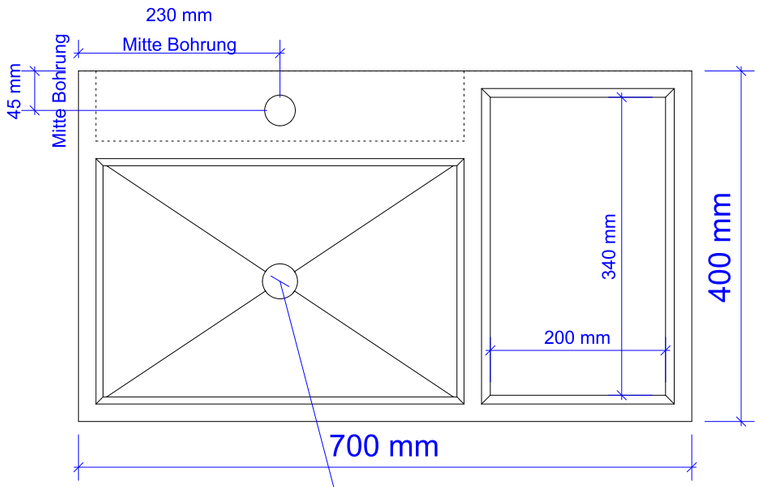

Beton Waschbecken S mit Fach Rechts | Slimline

- Maße ca. 700 x 400 x 120 (BxTxH)
- ca. 30 kg

Ablauf standardisiert, passend für alle handelsüblichen Ablaufgarnituren - Ø 40 mm

die Materialstärke in diesem Bereich liegt bei ca. 2-3cm Dicke, eventuell wird ein Distanzstück benötigt

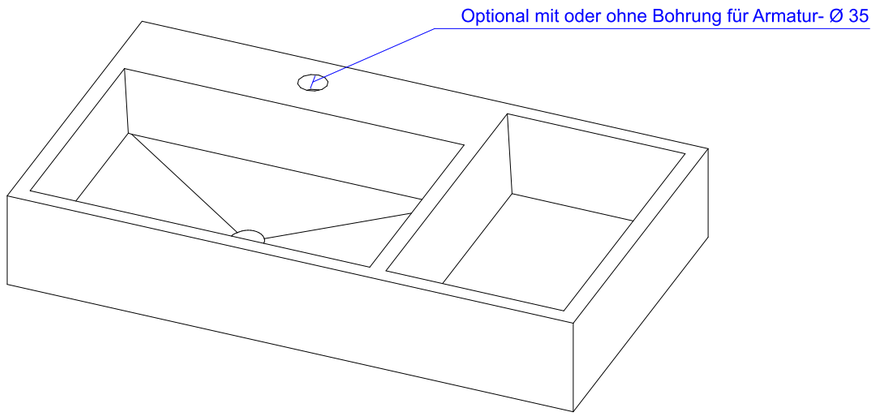

B&K DESIGN

B&K Design GmbH und Co. KG.
Martinstraße 88,
41063 Mönchengladbach

	Datum: 03.01.2022
Projekt:	Beton Waschbecken S mit Fach | Slimline
Seite 1/2	**M** 1 : 7
Ausführung:	Fach Rechts (70 x 40 x 12 cm)

Materialien:

Waschbecken aus 100% echtem Beton. Die betontypischen Eigenschaften, wie Luftblasen, Farbverläufe, unterschiedliche Oberflächen zeigen die Charakteristik des Materials und der Herstellung und sind kein Reklamationsgrund.

Oberflächenbeschichtung:

Jedes unserer Waschbecken wird mit einer schmutzhemmenden Beton Versiegelung behandelt.

Sonstige Details:

- Jedes B&K Design Beton Waschbecken wird in unserer Hauseigenen Beton Manufaktur hergestellt und ist in Hell, Mittel und Dunkel bestellbar.

- Alle unsere Becken werden ohne Überlauf gefertigt!

Dieses Dokument ist Eigentum der Firma B&K Design GmbH & Co. KG Martinstraße 88, 41063 Mönchengladbach.

Jegliche Form der Eigennutzung, Vervielfältigung oder Weitergabe an Dritte ist verboten, gemäß § 18 UWG.

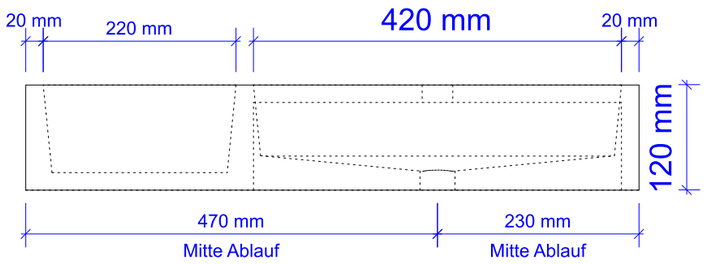

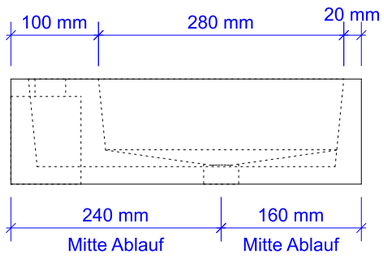

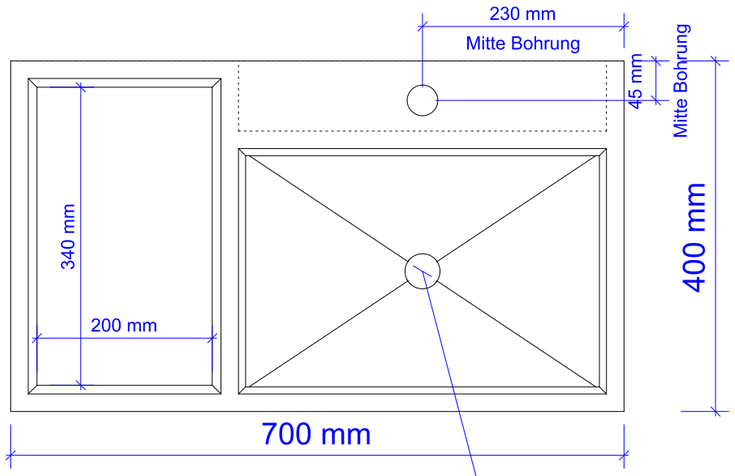

Beton Waschbecken S mit Fach Links | Slimline
- Maße ca. 700 x 400 x 120 (BxTxH)
- ca. 30 kg

Ablauf standardisiert, passend für alle handelsüblichen Ablaufgarnituren - Ø 40 mm

die Materialstärke in diesem Bereich liegt bei ca. 2-3cm Dicke, eventuell wird ein Distanzstück benötigt

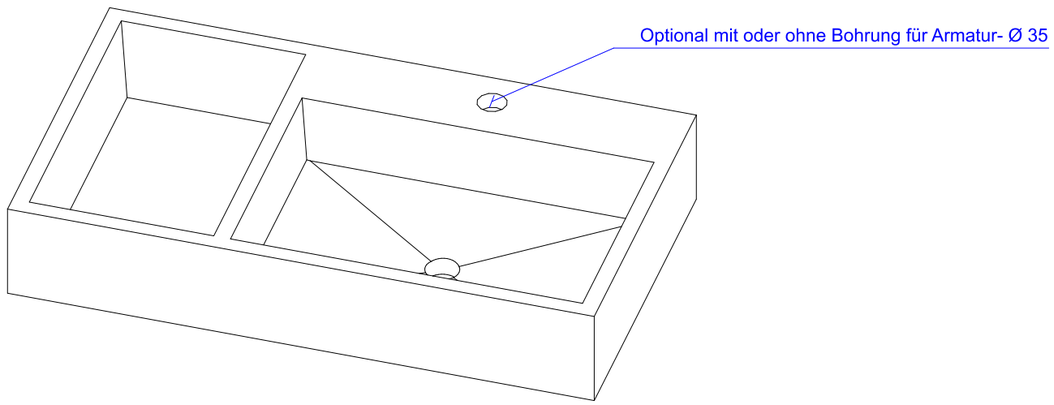

B&K DESIGN

B&K Design GmbH und Co. KG.
Martinstraße 88,
41063 Mönchengladbach

	Datum: 03.01.2022
Projekt:	Beton Waschbecken S mit Fach | Slimline
Seite 2/2	**M** 1 : 7
Ausführung:	Fach Links (70 x 40 x 12 cm)

Materialien:

Waschbecken aus 100% echtem Beton. Die betontypischen Eigenschaften, wie Luftblasen, Farbverläufe, unterschiedliche Oberflächen zeigen die Charakteristik des Materials und der Herstellung und sind kein Reklamationsgrund.

Oberflächenbeschichtung:

Jedes unserer Waschbecken wird mit einer schmutzhemmenden Beton Versiegelung behandelt.

Sonstige Details:

- Jedes B&K Design Beton Waschbecken wird in unserer Hauseigenen Beton Manufaktur hergestellt und ist in Hell, Mittel und Dunkel bestellbar.

- Alle unsere Becken werden ohne Überlauf gefertigt!

Dieses Dokument ist Eigentum der Firma B&K Design GmbH & Co. KG Martinstraße 88, 41063 Mönchengladbach.

Jegliche Form der Eigennutzung, Vervielfältigung oder Weitergabe an Dritte ist verboten, gemäß § 18 UWG.